Схема электрическая принципиальная выключателя ВАБ-УЭТМ-49-3200/30-Л-УХЛ4 и ВАБ-УЭТМ-49-5000/30-Л-УХЛ4 ВАБ-УЭТМ-49/1-3200/30-Л-УХЛ4 и ВАБ-УЭТМ-49/1-5000/30-Л-УХЛ4 на 110 В

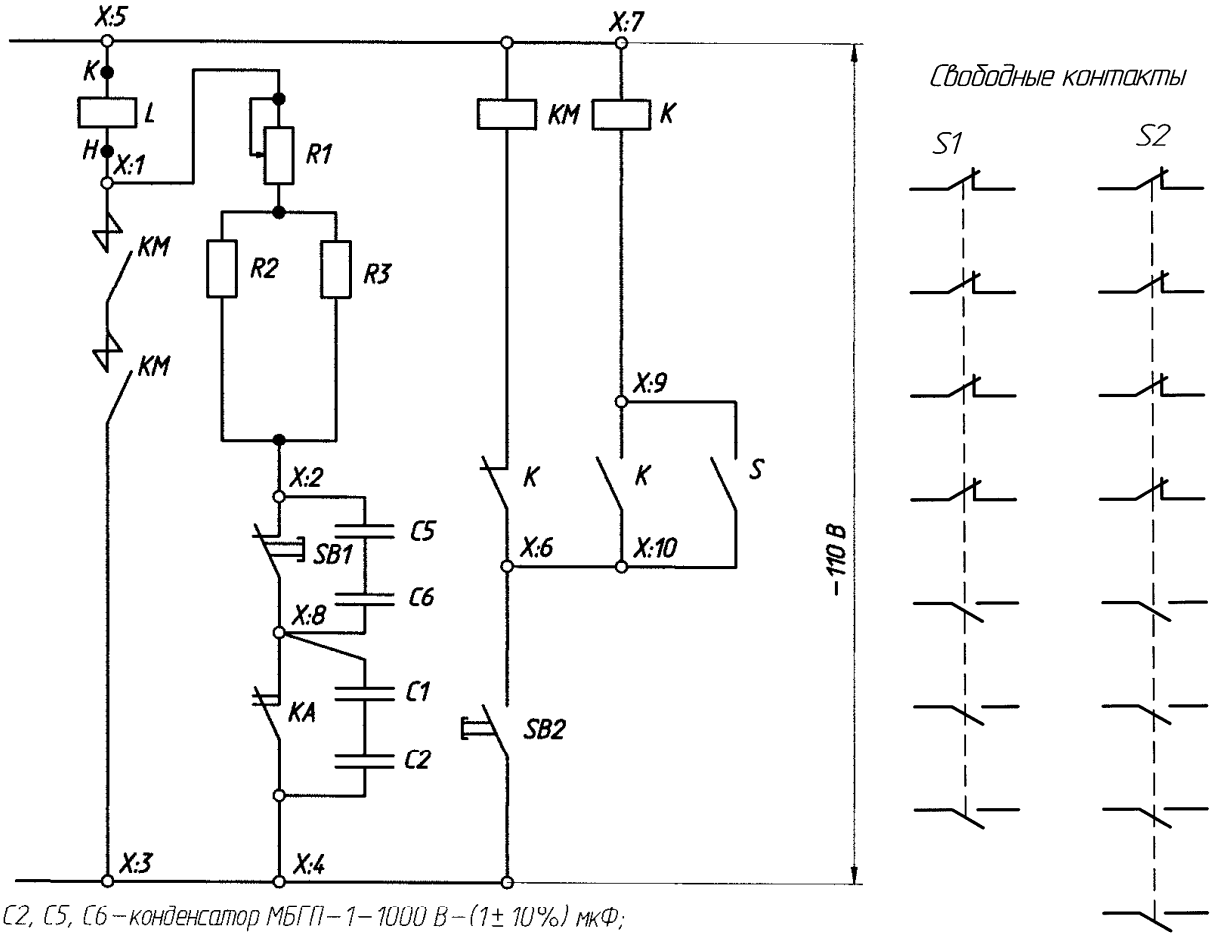

C1, C2, C5, C6 – конденсатор МБГП – 1 – 1000 В – (1± 10%) мкФ;

K – реле РП – 23 УХЛ4, 110 В; KM – контактор МК2 – 20БУ3, 110 В;

R1 – резистор С5 – 36В – 100 – (100 ± 10%) Ом; R2, R3 – резистор С5 – 35В – 100 – (330 ± 10%

KA – реле РДШ; L – катушка ВАБ; S – переключатель вспомогательный FK10 – II – 44;

SB1, SB2 – выключатели (например КУ111) в комплект поставки не входят;

X – блок зажимов Б324 – 4П25 – В/ВУ3 – 10.

Примечания: 1. Выключатель имеет 8 замыкающих и 8 размыкающих блок – контактов.

2. Типы аппаратуры могут меняться.

Актуализировано 30.11.2023