Габаритные, установочные и присоединительные размеры выключателя ВАБ-УЭТМ®-52-4000/10-К-УХЛ4

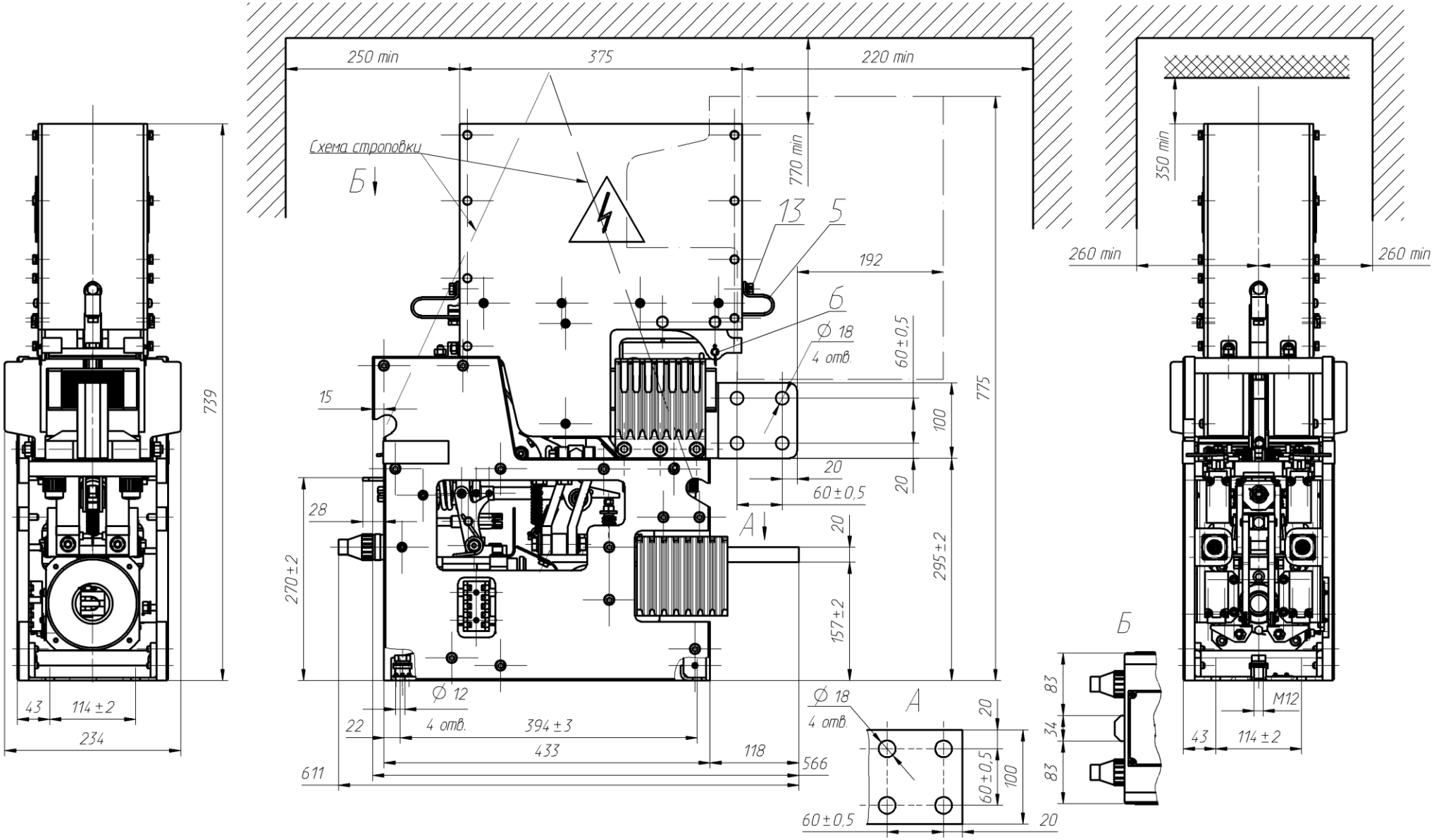

Расстояния до заземленных и изоляционных экранов указаны при максимальном значении аварийного тока — 125 кА
Для более низких значений тока короткого замыкания можно применять меньшие расстояния по согласованию с предприятием разработчиком.