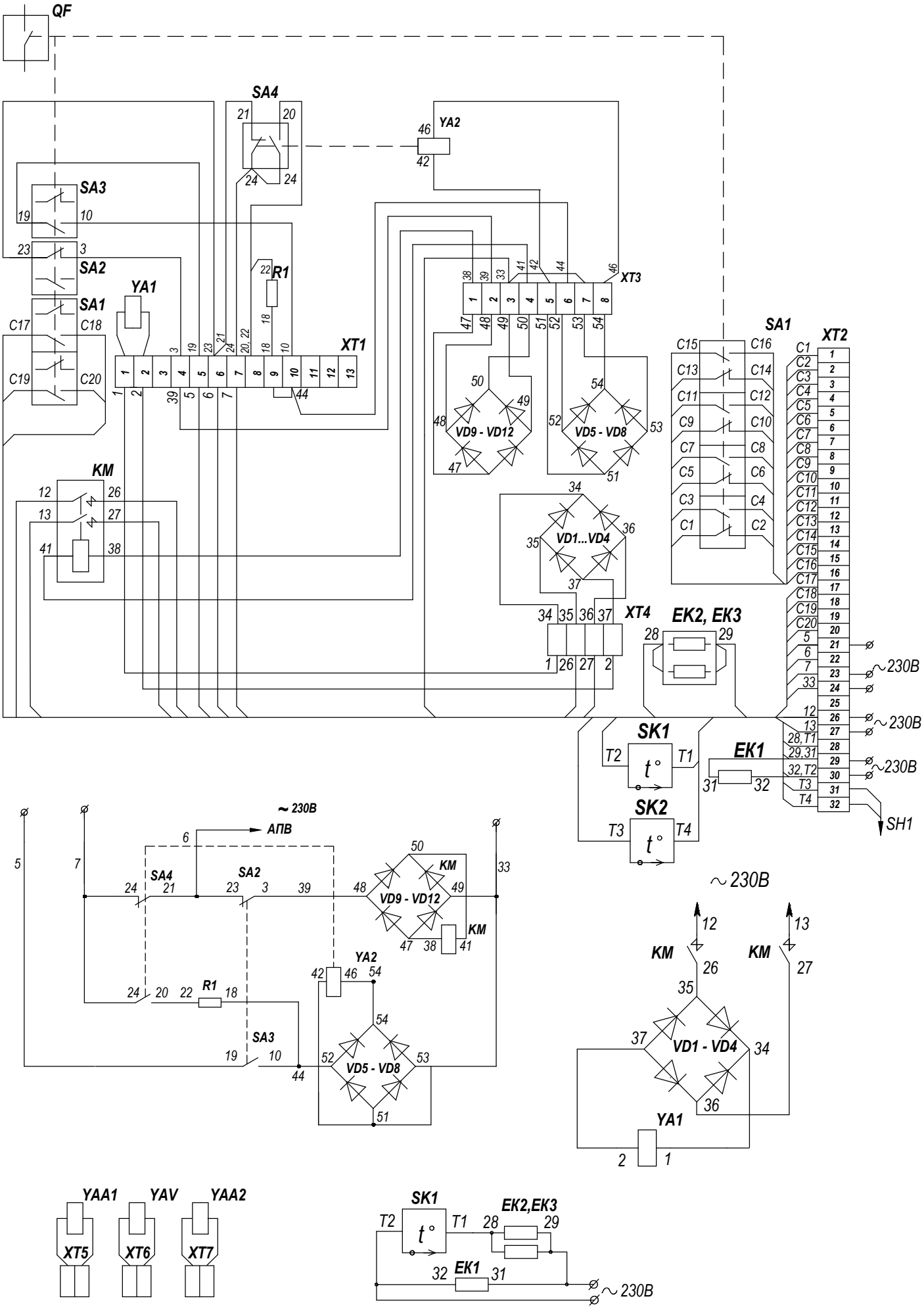

Рисунок 4. Схема электрическая соединений и принципиальная привода ПЭМ-УЭТМ®-3 УХЛ1